Промышленный перистальтический насос FMP-70/B

Основные технические данные

Производительность:	6,72 л /об
Присоединение:	DN-65
Макс. давление:	8 бар
Система:	Ролики увеличенного диаметра
Материалы шлангов:	NR NBR EPDM HYPALON NR-A NBR-A

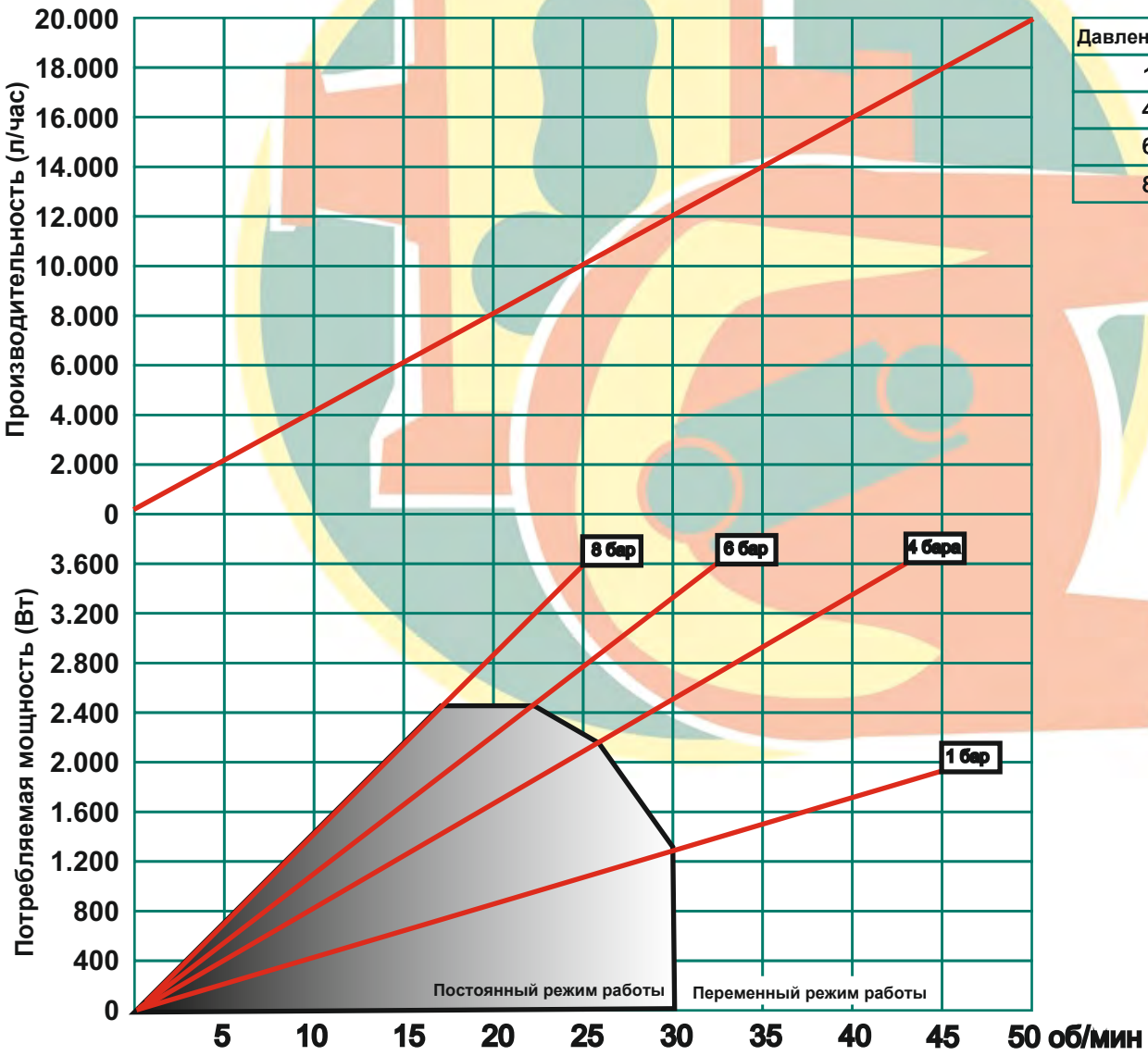

Давление (Бар)	Момент (Нм)
1	420
4	800
6	1100
8	1400

FMP-70/B основные технические данные 08/2019

Деталь	Материал	Покрытие
Корпус насоса	Чугун EN-GJL-250	Полимерная порошковая окраска (опционально химическое покрытие Halar)
Крышка	Сталь F-111 / Поликарбонат	Полимерная порошковая окраска (опционально химическое покрытие Halar)
Ротор	Высокопрочный чугун EN-GJL-400	Катафорез
Ролики	Сталь F-114 + Полиуретан	--
Опорная плита	Сталь F-111 (опционально нержавеющая сталь AISI-304)	Полимерная порошковая окраска --
Соединения	Нержавеющая сталь AISI-316 Полипропилен PVDF	--

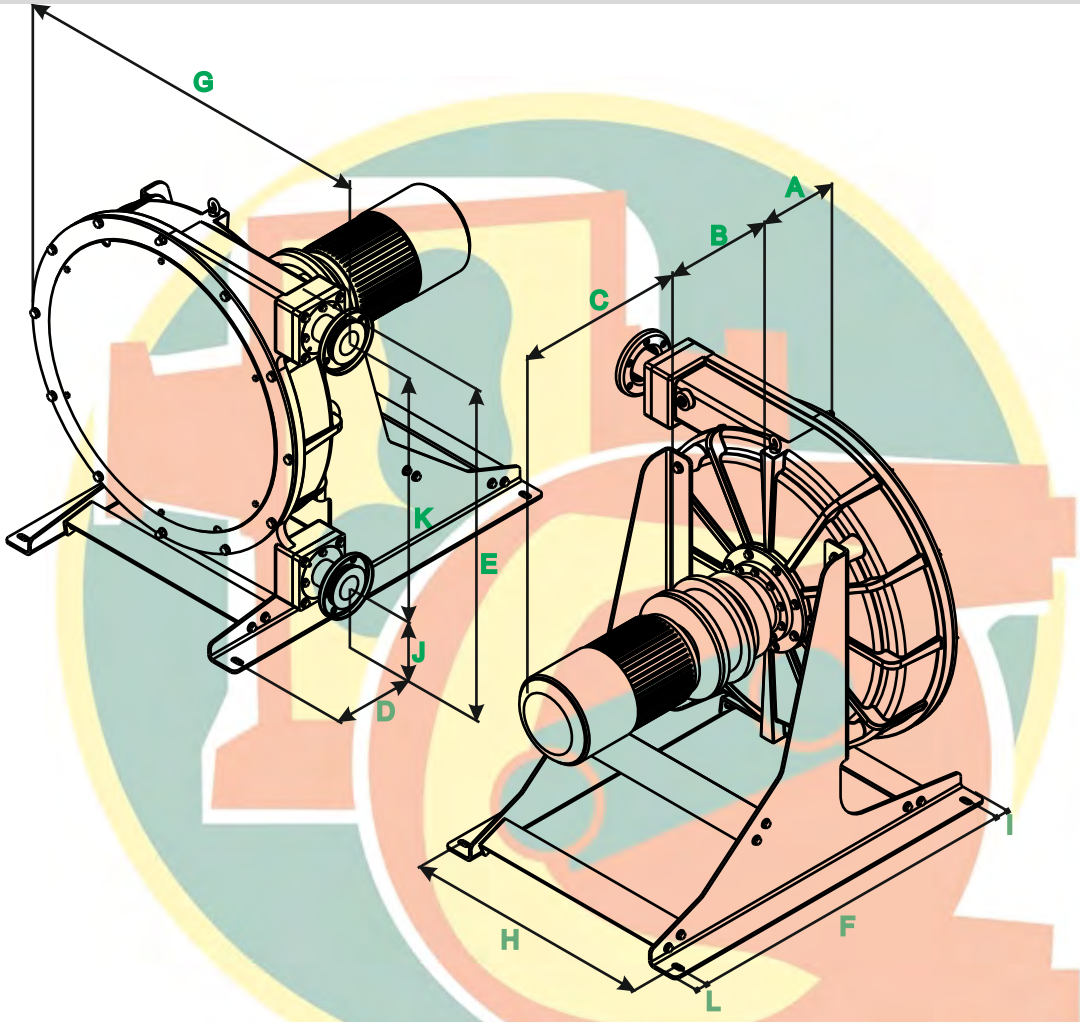

A	B	C	D	E	F	G	H	I	J	K	L
215	*	*	250	1124	1065	1100	790	40	240	784	40

* В зависимости от типа и мощности двигателя

c/Miguel Marti I Pol, s/n – Pol. Ind. Pla de la Costa
08182 Sant Feliu de Codines, Barcelona
info@boyser.com www.boyser.com

Официальный представитель на территории РФ, РБ и Казахстана - Ранта
194292 Санкт-Петербург, ул. Домостроительная, 4А, офис 214 +7 (812) 640-04-36
info@ranta-pumps.ru www.ranta-pumps.ru